SONY

5-034-410-**01**(1)

USB Clock Unit with Anti-Theft Cover
Horloge USB avec couvercle antivol
Reloj USB con cubierta antirrobo
USB 时钟单元和 USB 防盗盖套装

Operating Instructions
Mode d'emploi
取扱説明書
使用說明書
使用说明书
Kullanma Kılavuzu
Инструкции за експлоатация
Návod k použití
Bedienungsanleitung
Betjeningsvejledning
Kasutusjuhend
Manual de instrucciones
Käyttöohjeet
Οδηγίες λειτουργίας
הוראות הפעלה
Upute za uporabu
Kezelési útmutató
Istruzioni per l'uso
Naudojimo instrukcijos
Ekspluatācijas norādījumi
Gebruiksaanwijzing
Bruksanvisning
Instrukcja obsługi
Instruções de operação
Instrucțiuni de utilizare
Bruksanvisning
Navodila za uporabo
Návod na obsluhu

FWA-UB100AT / FWA-AT100

A
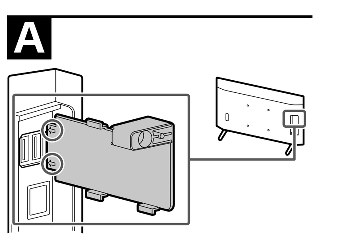

B
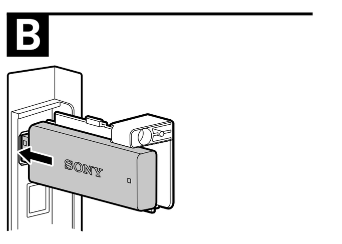

C
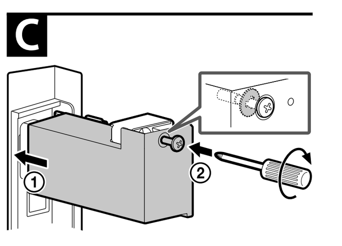

D
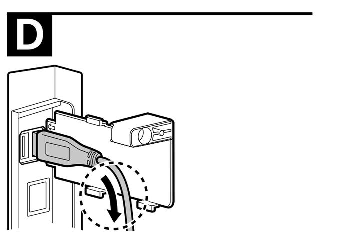

English

Please read these safety instructions to ensure your personal safety and to prevent property damage.
Please refer to the following URL for more information.
https://www.sony.net/pro-bravia/accessories/FWA-UB100

Warning

- Do not disassemble the USB Clock Unit.
- Do not allow water or foreign material to enter the USB Clock Unit.
- Do not leave this product within the reach of children.

Safety Precautions

- When using this product, do not disconnect this product from the LCD Display.
- Do not shake or drop this product.
- Do not use this product in a high-temperature or near a strong magnetic field condition.
- Do not use this product in locations subject to dust, steam, water or smoke.
- When using this product for an extended period of time, the LCD Display or this product may become hot to touch. However, this is not a malfunction.
- Do not stress the Anti-Theft Cover such as lifting the LCD Display.

For Customers in U.S. and Canada

Owner's Record
The model and serial numbers are located on the product. Record these numbers in the spaces provided below. Refer to them whenever you call upon your Sony dealer regarding this product.

Model name ______________

Serial No. ______________

FCC Related Information
This equipment has been tested and found to comply with the limits for a Class B digital device, pursuant to Part 15 of the FCC Rules. These limits are designed to provide reasonable protection against harmful interference in a residential installation. This equipment generates, uses and can radiate radio frequency energy and, if not installed and used in accordance with the instructions, may cause harmful interference to radio communications.
However, there is no guarantee that interference will not occur in a particular installation. If this equipment does cause harmful interference to radio or television reception, which can be determined by turning the equipment off and on, the user is encouraged to try to correct the interference by one or more of the following measures:
☐ Reorient or relocate the receiving antenna.
☐ Increase the separation between the equipment and receiver.
☐ Connect the equipment into an outlet on a circuit different from that to which the receiver is connected.
☐ Consult the dealer or an experienced radio/LCD Display technician for help.

Supplier's Declaration of Conformity
Trade Name: SONY
Model: FWA-UB100
Responsible Party: Sony Electronics Inc.
Address: 16535 Via Esprillo, San Diego, CA 92127 U.S.A.
Telephone Number: 858-942-2230

This device complies with part 15 of the FCC rules. Operation is subject to the following two conditions: (1) This device may not cause harmful interference, and (2) this device must accept any interference received, including interference that may cause undesired operation.

Pursuant to FCC regulations, you are cautioned that any changes or modifications not expressly approved in this manual could void your authority to operate this equipment.

For Customers in Canada

CAN ICES-3 (B)/NMB-3 (B)

For Customers in Europe

This product has been manufactured by or on behalf of Sony Corporation.

EU and UK Importer: Sony Europe B.V.

Inquiries to the EU Importer or related to product compliance in Europe should be sent to the manufacturer's authorized representative, Sony Belgium, bijkantoor van Sony Europe B.V., Da Vincilaan 7-D1, 1930 Zaventem, Belgium.

Inquiries to the UK Importer or related to product compliance in the UK should be sent to the manufacturer's authorized representative, Sony Europe B.V., The Heights, Brooklands, Weybridge, Surrey KT13 0XW, United Kingdom.

Disposal of old electrical & electronic equipment (applicable in the European Union and other countries with separate collection systems)
This symbol on the product or on its packaging indicates that this product shall not be treated as household waste. Instead it shall be handed over to the appropriate collection point for the recycling of electrical and electronic equipment. By ensuring that this product is disposed of correctly, you will help to prevent potential negative consequences for the environment and human health, which could be caused by inappropriate waste handling of this product. The recycling of materials will help to conserve natural resources. For more detailed information about recycling of this product, please contact your local Civic Office, your household waste disposal service or the shop where you purchased the product.

For Customers in India

Disposal of Old Electrical & Electronic Equipment (Applicable in Republic of India)
This symbol and its variation indicates that this product and its components, consumables, parts or spares thereof shall not be treated as household waste and may not be dropped in garbage bins. Product owners are advised to deposit their product at the nearest collection point for the recycling of electrical and electronic equipment. Your co-operation shall facilitate proper disposal & help prevent potential negative consequences/hazards to the environment and human health, which could otherwise be caused by improper e-waste disposal including improper handling, accidental breakage, damage and/ or improper recycling of e-waste. The recycling of materials will help to conserve natural resources. For more detailed information about recycling of this product, you may contact our company's toll free number and website in India for assistance.
Toll Free: 1800-103-7799
Visit: www.sony.co.in for product recycling

Reduction in the Use of Hazardous Substances in Electrical & Electronic Equipment (Applicable in Republic of India)
This product and its components, consumables, parts or spares comply with the hazardous substances restriction of India's E-Waste (Management) Rules. The maximum allowable concentrations of the restricted substances are 0.1% by weight in homogenous materials for Lead, Mercury, Hexavalent Chromium, Polybrominated Biphenyls (PBB) and Polybrominated Diphenyl Ethers (PBDE), and 0.01% by weight in homogenous materials for Cadmium, except for the exemptions specified in Schedule II of the aforesaid Rules.

Prohibited Usage

Do not install/use this product in locations, environments or situations such as those listed below, or this product may malfunction and cause a fire, electric shock, damage and/or injuries.

Location:
Outdoors (in direct sunlight), at the seashore, on a ship or other vessel, inside a vehicle, in medical institutions, unstable locations, near water, rain, moisture or smoke.

Environment:
Places that are hot, humid, or excessively dusty; where insects may enter; where it might be exposed to mechanical vibration, near flammable objects (candles, etc.).
This product shall not be exposed to dripping or splashing and no objects filled with liquids, such as vases, shall be placed on this product.
Leave space around this product.

What you can do with the product

- The clock information of the display will remain stored if the AC power cord of the LCD Display* is disconnected.
- You can use the USB Clock Unit as a USB memory.

* Please refer to the website below to check the models compatibility and on how to use the product.
https://www.sony.net/pro-bravia/accessories/FWA-UB100

Note
If you purchase only the Anti-Theft Cover, the USB Clock Unit is not included.

Installation

1 Peel off the paper behind the base of the Anti-Theft Cover and stick it on the LCD Display aligning the arrows with the edge of the USB port. A
2 Insert the USB Clock Unit (or commercially available USB memory) to the left USB port at the side of the LCD Display. B

Tip
When you connect a commercially available USB cable to the LCD Display, use the right USB port (located next to the base part of the Anti-Theft Cover) at the side of the LCD Display. Then, ensure the cable is slide through the bottom gap of the base part of the Anti-Theft Cover. D

3 Slide in the cover part of the Anti-Theft Cover covering the USB Clock Unit and fix the attached screw. C

Note
Tighten the screw adequately and do not over-tighten. Excessive tightening may cause damage. Appropriate tightening torque: 0.2 N · m (2 kgf · cm)

Setting up

To use the USB Clock Unit, you need to set up.

1 Install the dedicated application on the LCD Display.
For details, refer to the below website.
https://www.sony.net/pro-bravia/accessories/FWA-UB100
2 Run the application and perform initial settings following the on-screen instruction.

Specifications

USB Clock Unit:
Power Supply
DC 5 V, 500 mA
Dimension (Approx.) (w × h × d)
3 5/8 in × 1/2 in × 1 3/16 in / 90 mm × 12 mm × 29 mm
Mass (Approx.)
0.74 oz / 21 g
Operating temperature
32 °F - 104 °F / 0 °C - 40 °C
Memory Capacity
8 G byte*1
Clock accuracy
± 2 min / month
Clock backup operating time
approx. 7 days
Interface
USB 2.0

Anti-Theft Cover:
Dimension (Approx.) (w × h × d)
3 5/8 in × 1 5/16 in × 1 7/8 in / 90 mm × 33 mm × 47 mm
Mass (Approx.)
0.92 oz / 26 g

*1 Actual usable capacity is less than displayed since has system area.

Sony shall not be responsible for any damage to or loss of recorded data.

Design and specifications are subject to change without notice.
Label for model No. and power supply rating are located on the bottom of unit.

Français

Commencez par lire ces consignes de sécurité afin de préserver votre sécurité personnelle et d'éviter les dégâts matériels.
Veuillez vous reporter à l'URL suivante pour plus d'informations.
https://www.sony.net/pro-bravia/accessories/FWA-UB100

Avertissement

- Ne démontez pas l'horloge USB.
- Ne laissez pas d'eau ou de matières étrangères pénétrer dans l'horloge USB.
- Ne laissez pas ce produit à la portée des enfants.

Consignes de sécurité

- Lorsque vous utilisez ce produit, ne le déconnectez pas du écran LCD.
- Ne secouez pas ce produit et ne le laissez pas tomber.
- N'utilisez pas ce produit à une température élevée ou à proximité d'un champ magnétique puissant.
- N'utilisez pas ce produit dans des endroits soumis à la poussière, à la vapeur, à l'eau ou à la fumée.
- Lors de l'utilisation de ce produit pendant une période prolongée, l'écran LCD ou ce produit peuvent devenir chaud quand on le touche. Cependant, ceci n'est pas un dysfonctionnement.
- N'exercez pas de pression sur le couvercle antivol, par exemple, en soulevant l'écran LCD.

Pour les clients basés aux États-Unis et au Canada

Fiche d'identification
Les numéros de modèle et de série sont indiqués sur le produit. Inscrivez ces numéros dans les espaces ci-dessous. Faites-y référence chaque fois que vous appelez votre détaillant Sony au sujet de ce produit.

Nom du modèle ______________

N° de série ______________

Information relative aux règlements de la FCC
Cet appareil a été soumis à l'essai et s'est avéré conforme aux limites pour un appareil numérique de classe B, conformément à la section 15 des règlements de la FCC. Ces normes sont conçues pour assurer une protection raisonnable contre les interférences nuisibles dans un environnement résidentiel. Cet appareil génère, utilise et peut émettre de l'énergie radioélectrique et, s'il n'est pas installé ou utilisé selon les directives, peut causer des interférences nuisibles aux communications radio.
Cependant, il n'existe aucune garantie que des interférences ne se produiront pas dans une installation particulière. Si ce matériel est source d'interférences nuisibles pour la réception radio ou télévisée, ce qui peut être déterminé en mettant l'appareil hors tension, puis sous tension, il est recommandé de tenter d'éliminer ces interférences en appliquant l'une ou plusieurs des mesures suivantes :
☐ Réorienter ou déplacer l'antenne réceptrice.
☐ Éloigner l'appareil du récepteur.
☐ Brancher l'appareil dans une prise d'un circuit différent de celui qui alimente le récepteur.
☐ Consulter le détaillant ou un technicien radio/écran LCD qualifié pour obtenir de l'aide.

Déclaration de conformité du fournisseur
Appellation commerciale : SONY
Modèle : FWA-UB100
Partie responsable : Sony Electronics Inc.
Adresse : 16535 Via Esprillo, San Diego, CA 92127 U.S.A.
Numéro de téléphone : 858-942-2230

Cet appareil est conforme à la section 15 des règlements de la FCC. L'exploitation est autorisée aux deux conditions suivantes : (1) Cet appareil ne peut pas provoquer des interférences gênantes ; et (2) cet appareil doit pouvoir accepter les interférences reçues, y compris les interférences risquant de déclencher des opérations non désirées.

Conformément aux règlements de la FCC, vous êtes averti que tous les changements ou modifications non expressément approuvés dans ce manuel pourraient annuler tous vos droits relatifs à l'utilisation de ce produit.

Pour les clients au Canada

CAN ICES-3 (B)/NMB-3 (B)

Pour les clients en Europe

Ce produit a été fabriqué par ou pour le compte de Sony Corporation.

Importateur dans l'UE : Sony Europe B.V.

Les questions basées sur la législation européenne pour l'importateur ou relatives à la conformité des produits doivent être adressées au mandataire : Sony Belgium, bijkantoor van Sony Europe B.V., Da Vincilaan 7-D1, 1930 Zaventem, Belgique.

Les questions basées sur la législation britannique pour l'importateur ou relatives à la conformité des produits doivent être adressées au mandataire : Sony Europe B.V., The Heights, Brooklands, Weybridge, Surrey KT13 0XW, Royaume-Uni.

Traitement des appareils électriques et électroniques en fin de vie (applicable dans les pays de l'Union Européenne et dans les autres pays disposant de systèmes de collecte sélective)
Ce symbole, apposé sur le produit ou sur son emballage, indique que ce produit ne doit pas être traité avec les déchets ménagers. En revanche, il doit être rapporté à un point de collecte approprié pour le recyclage des équipements électriques et électroniques. En vous assurant que ce produit est bien mis au rebut de façon appropriée, vous participez activement à la prévention des conséquences négatives que leur mauvais traitement pourrait provoquer sur l'environnement et sur la santé humaine. Le recyclage des matériaux contribue par ailleurs à la préservation des ressources naturelles. Pour toute information complémentaire au sujet du recyclage de ce produit, vous pouvez contacter votre municipalité, votre déchetterie locale ou le point de vente où vous avez acheté le produit.

Pour les clients en Inde

Élimination des équipements électriques et électroniques usagés (applicable en République de l'Inde)
Ce symbole et ses variantes indiquent que ce produit et ses composants, ses consommables, pièces ou pièces détachées ne doivent pas être traités comme des ordures ménagères et ne doivent pas être jetés dans les poubelles. Il est conseillé aux propriétaires des produits de les déposer au point de collecte pour le recyclage des équipements électriques et électroniques le plus proche. Votre coopération facilitera l'élimination des déchets et aidera à prévenir les conséquences et les risques potentiels pour l'environnement et la santé humaine, qui pourraient autrement être causés par une élimination inappropriée des déchets, y compris une manipulation inadéquate, un bris accidentel, des dommages et/ou un recyclage inadéquat des déchets électroniques. Le recyclage des matériaux contribue par ailleurs à la préservation des ressources naturelles. Pour plus d'informations sur le recyclage de ce produit, vous pouvez contacter le numéro gratuit et le site web de notre société en Inde pour obtenir de l'aide.
Numéro gratuit : 1800-103-7799
Visitez : www.sony.co.in pour le recyclage du produit

Réduction de l'utilisation de substances dangereuses dans les équipements électriques et électroniques (applicable en République de l'Inde)
Ce produit et ses composants, consommables, pièces ou pièces détachées sont conformes à la restriction relative aux substances dangereuses de la réglementation indienne sur la gestion des déchets électroniques. Les concentrations maximales admissibles des substances réglementées sont de 0,1 % en poids dans les matières homogènes pour le plomb, le mercure, le chrome hexavalent, les polybromobiphényles (PBB) et les polybromodiphényléthers (PBDE) et de 0,01 % en poids dans les matières homogènes pour le cadmium, à l'exception des exemptions prévues à l'annexe II desdites règles.

Ce qu'il ne faut pas faire

N'installez/n'utilisez pas ce produit dans des lieux, environnements ou situations comparables à ceux répertoriés ci-dessous car sinon, il risque de ne pas fonctionner correctement ou de provoquer un incendie, une électrocution, d'autres dommages et/ou des blessures.

Lieu :
A l'extérieur (en plein soleil), au bord de la mer, sur un bateau ou voilier, à l'intérieur d'un véhicule, dans des établissements hospitaliers, des sites instables, exposés à la pluie, l'humidité ou à la fumée.

Environnement :
Endroits excessivement chauds, humides ou poussiéreux ; accessibles aux insectes ; soumis à des vibrations mécaniques, à proximité d'objets inflammables (bougies, etc.).
Ce produit ne doit être exposé à aucune forme d'écoulement ou d'éclaboussure. C'est pourquoi aucun objet rempli d'un liquide quelconque, comme un vase, ne doit être placé sur ce produit.
Laissez un espace libre autour de ce produit.

Ce que vous pouvez faire avec le produit

- Les informations relatives à l'horloge de l'écran resteront mémorisées si le cordon d'alimentation secteur du écran LCD* est débranché.
- Vous pouvez utiliser l'horloge USB comme mémoire USB.

* Veuillez consulter le site web ci-dessous pour vérifier la compatibilité des modèles et savoir comment utiliser le produit.
https://www.sony.net/pro-bravia/accessories/FWA-UB100

Remarque
Si vous achetez uniquement le couvercle antivol, l'horloge USB n'est pas comprise.

Installation

1 Décollez le papier situé derrière la base du couvercle antivol et collez-le sur l'écran LCD en alignant les flèches avec le bord du port USB. A
2 Insérez l'horloge USB (ou une clé USB en vente dans le commerce) dans le port USB gauche sur le côté du écran LCD. B

Conseil
Lorsque vous connectez un câble USB en vente dans le commerce au écran LCD, utilisez le port USB droit (situé à côté de la base du couvercle antivol) sur le côté du écran LCD. Puis, assurez-vous que le câble est inséré dans l'espace situé en bas de la partie inférieure du couvercle antivol. D

3 Faites glisser la partie du couvercle antivol qui recouvre l'horloge USB et fixez la vis. C

Remarque
Serrez la vis de manière adéquate et ne la serrez pas trop. Un serrage excessif peut causer des dommages. Couple de serrage approprié : 0,2 N · m (2 kgf · cm)

Configuration

Pour utiliser l'horloge USB, vous devez la configurer.

1 Installez l'application dédiée sur l'écran LCD.
Pour plus de détails, consultez le site web ci-dessous.
https://www.sony.net/pro-bravia/accessories/FWA-UB100
2 Lancez l'application et effectuez les réglages initiaux en suivant les instructions à l'écran.

Spécifications

Horloge USB :
Alimentation
5 V CC, 500 mA
Dimensions (Environ) (l × h × p)
3 5/8 pouces × 1/2 pouces × 1 3/16 pouces / 90 mm × 12 mm × 29 mm
Poids (Environ)
0,74 oz / 21 g
Température de fonctionnement
32 °F - 104 °F / 0 °C - 40 °C
Capacité de la mémoire
8 G octets*1
Précision de l'horloge
± 2 min / mois
Durée de fonctionnement de la sauvegarde de l'horloge
environ 7 jours
Interface
USB 2.0

Couvercle antivol :
Dimensions (Environ) (l × h × p)
3 5/8 pouces × 1 5/16 pouces × 1 7/8 pouces / 90 mm × 33 mm × 47 mm
Poids (Environ)
0,92 oz / 26 g

*1 La capacité utilisable réelle est inférieure à la capacité affichée car elle comporte une zone système.

Sony ne peut être tenu responsable pour tout dommage ou perte de données enregistrées.

La conception et les spécifications sont sujettes à modification sans préavis.
L'étiquette pour le numéro de modèle et les caractéristiques nominales de l'alimentation se trouvent sous l'appareil.

日本語

警告表示の意味

取扱説明書では、次のような表示をしています。表示の内容をよく理解してから本文をお読みください。

⚠危険
この表示の注意事項を守らないと、火災・感電・破裂などにより死亡や大けがなど人身事故が生じます。

⚠警告
この表示の注意事項を守らないと、火災・感電などにより死亡や大けがなど人身事故の原因となります。

⚠注意
この表示の注意事項を守らないと、感電やその他の事故によりけがをしたり周辺の家財に損害を与えたりすることがあります。

⚠警告 安全のために

事故を防ぐために次のことを必ずお守りください。
- 安全のための注意事項を守る
- 故障したら使わない
- 本機を子供の手の届くところへ置かない
- 分解しない
故障や感電の原因となります。内部の点検および修理はソニーの相談窓口またはお買い上げ店、ソニーサービス窓口にご依頼ください。
- 内部に水や異物を入れない
本機は防水仕様ではありません。水や異物が入ると火災や感電の原因となります。万一、水や異物が入ったときは、すぐに使用を中止し、お買い上げ店またはソニーサービス窓口にご相談ください。

⚠注意

安全上のご注意

- 使用中は、液晶モニターからUSB時刻保持ユニットを抜かないでください。
- 盗難防止カバーに手をかけて液晶モニターを持ち上げるなど、カバーに負荷を加えない。
- 落としたり、揺らしたりしないでください。
- 高温や、強い磁気製品の近くで使用しないでください。
- 次のような場所では使用しないでください。
  - 埃が多い場所
  - 湯気や煙がかかる場所
  - 水滴がかかる場所
- 長時間使用したときなどに、テレビや本機が熱くなることがあります。手で触れると熱く感じることもありますが、故障ではありません。
- USB時刻保持ユニットの最新の情報については、ホームページ(https://www.sony.co.jp/support)をご覧ください。
- 万一異常が起きたら、お買い上げ店またはブラビア法人サポートデスクに修理を依頼する

よくあるお問い合わせ、窓口受付時間などはホームページをご活用ください。
https://www.sony.jp/support/

ブラビア法人サポートデスク
フリーダイヤル・・・・・・・・**0120-265-551**
携帯電話
一部のIP電話・・・・・・・・・**050-3754-9726**

ソニー株式会社 〒108-0075
東京都港区港南1-7-1

本機でできること

- 液晶モニター*の電源プラグを抜いても、時刻情報が保持されます。
- USBメモリーとして使用できます。

* 対応している液晶モニターや、本機の使用方法は、下記のWebサイトをご覧ください。
https://www.sony.net/pro-bravia/accessories/FWA-UB100

ご注意
盗難防止カバー単体を購入された場合は、USB時刻保持ユニットは同梱されていません。

設置

1 盗難防止カバーのベース部背面のはく離紙をはがし、矢印がUSB端子の両端に合うように、両面テープで液晶モニターに貼り付けます。A
2 USB時刻保持ユニット(もしくは市販のUSBメモリー)を、手前のUSB端子に差し込みます。B

ヒント
液晶モニターに市販のUSBケーブルでつなぐ場合は、奥のUSB端子を使用し、ケーブルはベース部の底部の間を通してください。D

3 盗難防止カバーのカバー部をスライドさせながらUSB時刻保持ユニットにかぶせ、付属のネジを締めて固定します。C

ご注意
ネジは緩みが無い程度の締め付けにとどめてください。過度の締め付けは破損の原因となります。適正締め付けトルク: 0.2 N·m (2 kgf·cm)

準備

USB時刻保持ユニットを使うには、下記の準備を行ってください。

1 液晶モニターに、専用のアプリケーションをインストールします。
詳細は下記のWebサイトをご覧ください。
https://www.sony.net/pro-bravia/accessories/FWA-UB100
2 アプリケーションを実行し、画面の指示に従って初期設定をします。

主な仕様

USB時刻保持ユニット:
電源
DC 5 V, 500 mA
最大外形寸法 (w × h × d)
約 90 mm × 12 mm × 29 mm
質量
約 21 g
使用温度範囲
0 ° C - 40 ° C
メモリー容量
8 G byte*1
時計精度
月差 ± 2 分
時計バックアップ動作時間
約 7 日間
接続端子
USB 2.0

盗難防止カバー:
最大外形寸法 (w × h × d)
約 90 mm × 33 mm × 47 mm
質量
約 26 g

*1 実際の使用可能な容量はシステム領域があるため、表示されている内容より少なくなります。

お客様の記録したデータの破壊(消滅)によって生じた損害や損失について、当社は一切の責任を負いかねますのでご了承下さい。

本機の仕様および外観は改良のため予告なく変更することがありますがご了承下さい。
機銘板は、本機の底面に示してあります。

使用上のご注意

- 時計バックアップ動作時間を超えて給電されない場合、USB時刻保持ユニットの時刻情報が消えます。再度時刻を設定しなおしてください。
- コンピューターから取り外す場合は、必ずコンピューターの取扱説明書の手順に従って下さい。
- 大切なデータはバックアップを取っておくことをおすすめします。
- 「フォーマット」や「削除」では、メモリー内のデータは完全には消去されません。譲渡/廃棄の際は、市販のデータ消去専用ソフトをご使用いただくか、物理的に破壊するなどお客様の責任においてデータの処理をして下さい。

繁體中文

請閱讀這些安全說明以確保人身安全和防止財物損失。
請參閱以下 URL，以了解更多資訊。
https://www.sony.net/pro-bravia/accessories/FWA-UB100

警告

- 請勿拆卸 USB 時鐘單元。
- 請勿讓水或異物進入 USB 時鐘單元。
- 請勿將本產品放在兒童能夠接觸到的地方。

安全注意事項

- 使用本產品時，請勿斷開本產品與 LCD 顯示器的連接。
- 請勿搖晃或摔落本產品。
- 請勿在高溫下或在強磁場附近使用本產品。
- 請勿在有灰塵、蒸汽、水或煙霧的場所使用本產品。
- 長時間使用本產品時，LCD 顯示器或本產品可能會變得燙手。但是，這不是故障。
- 請勿對防盜蓋用力，例如抬起 LCD 顯示器。

禁止使用

請勿在以下所列之場所、環境或情況下安裝/使用本產品，否則本產品可能會發生故障並導致火災、觸電、損壞和/或傷害。

場所：
室外（陽光直射下），海邊，輪船或其他船隻上，車內，醫療機構中，不穩定的場所，水、雨水、濕氣或煙霧附近。

環境：
高溫、潮濕或多塵的地方；昆蟲可能進入的地方；易受機械振動的地方，易燃物品（蠟燭等）附近。
本產品不得暴露於液體滴濺或液體噴濺之處，不得在本產品上放置裝有液體的物品，例如花瓶。
在本產品周圍留出空間。

產品所能實現的功能

- 斷開 LCD 顯示器* 的 AC 電源線後，顯示窗的時鐘資訊仍將保留。
- 可將 USB 時鐘單元作為 USB 記憶體使用。

* 請參閱以下網站，以確認型號的相容性以及產品的使用方法。
https://www.sony.net/pro-bravia/accessories/FWA-UB100

註
如果只購買防盜蓋，USB 時鐘單元並不包含在內。

安裝

1 剝下防盜蓋底座背面的紙，將其貼在 LCD 顯示器上，確保箭頭與 USB 端口的邊緣對齊。A
2 將 USB 時鐘單元（或市售的 USB 記憶體）插入 LCD 顯示器的左側 USB 端口中。B

提示
將市售的 USB 連接線連接到 LCD 顯示器時，請使用 LCD 顯示器的右側 USB 端子（位於防盜蓋底座的旁邊）。然後，確保將連接線穿過防盜蓋底座的底部間隙。D

3 滑動防盜蓋的蓋子部分，將 USB 時鐘單元蓋住，然後用隨附的螺絲固定住。C

註
將螺絲擰得足夠緊，但不要過緊。擰得過緊可能會導致損壞。適當的擰緊扭矩: 0.2 N・m (2 kgf・cm)

設置

想要使用 USB 時鐘單元，您需要進行設置。

1 在 LCD 顯示器上安裝專用的應用程式。
有關詳情，請參閱以下網站。
https://www.sony.net/pro-bravia/accessories/FWA-UB100
2 運行應用程式並按照螢幕上的說明執行初始設定。

規格

USB 時鐘單元:
電源
DC 5 V, 500 mA
尺寸（大約）（寬 × 高 × 深）
90 毫米 × 12 毫米 × 29 毫米
重量（大約）
21 克
操作溫度:
0 °C - 40 °C
內存容量
8 GB*1
時鐘精度
± 2 分鐘 / 月
時鐘備份運行時間
約 7 天
介面
USB 2.0

防盜蓋:
尺寸（大約）（寬 × 高 × 深）
90 毫米 × 33 毫米 × 47 毫米
重量（大約）
26 克

*1 因為存在系統區域，因此實際的可用容量小於顯示的容量。

對於記錄數據的任何損壞或丟失，Sony 概不負責。

設計和規格如有變更，恕不另行通知。
型號標籤和電源額定值位於本機的底部。

简体中文

使用本 USB 时钟单元之前，请先仔细阅读此手册/安全信息并将之妥善保存以备日后参考。

出版日期：2021年 08月

制造商：索尼公司
原产地：越南
总经销商：索尼（中国）有限公司
请阅读这些安全指示，以确保人身安全和防止财物损失。
请参阅以下 URL，以了解更多信息。
https://www.sony.net/pro-bravia/accessories/FWA-UB100

警告

- 请勿拆卸 USB 时钟单元。
- 切勿让水或异物进入 USB 时钟单元。
- 请勿将本产品放在儿童能够接触到的地方。

安全注意事项

- 使用本产品时，请勿断开 USB 时钟单元与 LCD 监视器的连接。
- 请勿摇晃本产品或让其跌落。
- 请勿在高温环境或强磁场附近使用本产品。
- 请勿在会受到灰尘、蒸汽、水或烟雾影响的场所使用本产品。
- 长时间使用本产品时，LCD 监视器或本产品摸起来可能会有些热。但是这不是故障。
- 请勿对 USB 防盗盖套装用力，例如抬起 LCD 监视器。

使用限制

请勿在下列地点、环境或情况条件下安装/使用本产品，否则本产品可能会发生故障并造成火灾、触电、损坏和/或人身伤害。

地点：
户外（直射阳光下）、海边、轮船或其他船只上、车内、医疗机构内、不稳定的地方、靠近水、雨、湿气或烟雾的地方。

环境：
炎热、潮湿、或多尘的地方；昆虫可能进入的地方；可能会受到机械振动的地方；易燃物品（蜡烛等）旁边。
本产品不能暴露在液体滴落或飞溅的环境下，诸如花瓶之类装有液体的物品不能放在本产品上。
在本产品周围留出空间。

产品所能实现的功能

- 断开 LCD 监视器*的交流电源线后，显示屏的时钟信息仍将保留。
- 可将 USB 时钟单元作为 USB 存储器使用。

* 请参阅以下网站，以确认型号的兼容性以及产品的使用方法。
https://www.sony.net/pro-bravia/accessories/FWA-UB100

注意
如果只购买 USB 防盗盖套装，USB 时钟单元并不含在套装内。

安装

1 剥下 USB 防盗盖套装底座背面的纸，将其贴在 LCD 监视器上，确保箭头与 USB 端口的边缘对齐。A
2 将 USB 时钟单元（或市售的 USB 存储器）插入 LCD 监视器的左侧 USB 端口中。B

提示
将市售的 USB 连接线连接到 LCD 监视器时，请使用 LCD 监视器的右侧 USB 端口（位于 USB 防盗盖套装底座的旁边）。然后，确保将连接线穿过 USB 防盗盖套装底座的底部间隙。D

3 滑动 USB 防盗盖套装的盖子部分，将 USB 时钟单元盖住，然后用随附的螺丝固定住。C

注意
将螺丝拧得足够紧，但不要过紧。拧得过紧可能会导致损坏。适当的拧紧扭矩：0.2 N · m (2 kgf · cm)

设置

想要使用 USB 时钟单元，您需要进行设置。

1 在 LCD 监视器上安装专用的应用。
有关具体信息，请参阅以下网站。
https://www.sony.net/pro-bravia/accessories/FWA-UB100
2 运行应用并按照屏幕上的说明执行初始设定。

规格

USB 时钟单元：
电源
DC 5 V, 500 mA
尺寸（近似值）（宽×高×深）
90 mm × 12 mm × 29 mm
质量（近似值）
21 g
工作温度
0 °C - 40 °C
内存容量
8 G byte*1
时钟精度
± 2 分钟/月
时钟备份工作时间
大约 7天
接口
USB 2.0

USB 防盗盖套装：
尺寸（近似值）（宽×高×深）
90 mm × 33 mm × 47 mm
质量（近似值）
26 g

*1 因为存在系统区域，因此实际的可用容量小于显示的容量。

对于记录数据的任何损坏或丢失，Sony 概不负责。

设计和规格如有变更，恕不另行通知。
铭牌标签（含型号和规格信息）位于组件的底部。
为避免造成环境污染，请将废弃产品按照当地法律法规要求进行处置。

产品中有害物质的名称及含量

部件名称	有害物质					
	铅 (Pb)	汞 (Hg)	镉 (Cd)	六价铬 (Cr(VI))	多溴联苯 (PBB)	多溴二苯醚 (PBDE)
电路板	×	○	○	○	○	○
壳体	×	○	○	○	○	○

本表格依据 SJ/T 11364 的规定编制
○ 表示该有害物质在该部件所有均质材料中的含量均在 GB/T 26572 规定的限量要求以下。
× 表示该有害物质至少在该部件的某一均质材料中的含量超出 GB/T 26572 规定的限量要求。

Turkce

Lütfen kişisel güvenliğinizi sağlamak ve maddi hasarı önlemek için bu güvenlik talimatlarını okuyun.
Daha fazla bilgi için lütfen aşağıdaki URL'ye başvurun.
https://www.sony.net/pro-bravia/accessories/FWA-UB100

Uyari

- USB Saat Ünitesini parçalarına ayırmayın.
- USB Saat Ünitesine su veya yabancı madde girmesine izin vermeyin.
- Bu ürünü çocukların ulaşabileceği yerlerde bırakmayın.

Güvenlik Önlemleri

- Bu ürünü kullanırken, bu ürünün LCD Monitör ile bağlantısını kesmeyin.
- Bu ürünü sallamayın veya düşürmeyin.
- Bu ürünü yüksek sıcaklıklarda veya güçlü bir manyetik alan koşulunun yakınında kullanmayın.
- Bu ürünü toza, buhara, suya veya dumana maruz kalan yerlerde kullanmayın.
- Bu ürünü uzun bir süre boyunca kullandığınızda, LCD Monitör veya bu ürün dokunulduğunda sıcak olabilir. Ancak bu bir arıza değildir.
- Hırsızlık Önleyici Kapağa, LCD Monitör kaldırmak gibi stres uygulamayın.

Bu ürün, 1-7-1 Konan Minato-ku Tokyo, 108-0075 Japonya adresinde bulunan Sony Corporation tarafından veya adına imal edilmiştir.

Eski Elektrikli ve Elektronik Ekipmanın İmhası (Avrupa Birliği ve ayrı toplama sistemi bulunan diğer ülkeler için uygundur)
Ürün veya ambalajı üzerindeki bu simge, bu ürünün bir evsel atık gibi görülmemesi gerektiğini belirtir. Bunun yerine, elektrikli ve elektronik ekipmanın geri dönüşümü için uygun bir toplama noktasına teslim edilmelidir. Bu ürünün doğru bir şekilde imha edilmesini sağlayarak, atık üzerinde uygulanabilecek yanlış bir işlemin çevre ve insan sağlığı açısından doğurabileceği olumsuz sonuçların önlenmesine katkıda bulunmuş olursunuz. Materyallerin geri dönüştürülmesi doğal kaynakların korunmasına yardımcı olacaktır. Bu ürünün geri dönüşümü hakkında ayrıntılı bilgi için lütfen ilgili belediye birimi veya ürünü satın aldığınız mağazayla iletişime geçin.

AEEE Yönetmeliğine Uygundur
PCB içermez

Yasaklanmış Kullanım

Bu ürünü, aşağıda belirtilenler gibi yerlerde, ortamlarda veya durumlarda kurmayın/kullanmayın, aksi halde bu ürün arıza yapabilir ve yangına, elektrik çarpmasına, hasara ve/veya yaralanmaya neden olabilir.

Konum:
Dış mekanlara (direk güneş ışığı altına), deniz kıyısına, bir gemiye veya başka bir tekneye, bir aracın içine, medikal kurumlara, dengesiz yerlere, suyun, yağmurun, nemin veya dumanın olduğu yerlerin yakınına.

Ortam:
Sıcak, nemli veya aşırı tozlu yerler; böceklerin girebileceği yerler; mekanik titreşime maruz kalabilecek yerler, yanıcı nesnelerin yakınındaki yerler (mumlar vb.).
Bu ürün su damlalarına veya su sıçramasına maruz kalmamalıdır ve vazo gibi içi sıvı dolu eşyalar bu ürünün üzerine konulmamalıdır.
Bu ürünün etrafında boşluk bırakın.

Bu ürünle neler yapabilirsiniz

- LCD Monitörün* AC güç kablosu bağlantısı kesilirse ekrandaki saat bilgileri kayıtlı kalacaktır.
- USB Saat Ünitesini bir USB bellek olarak kullanılabilirsiniz.

* Modellerin uyumluluğunu kontrol etmek ve ürünün nasıl kullanılacağına dair bilgiler için lütfen aşağıdaki web sitesine başvurun.
https://www.sony.net/pro-bravia/accessories/FWA-UB100

Not
Yalnızca Hırsızlık Önleyici Kapağı satın alırsanız USB Saat Ünitesi dahil değildir.

Montaj

1 Hırsızlık Önleyici Kapağın tabanının arkasındaki kağıdı soyarak çıkarın ve bu kağıdı USB portunun kenarındaki oklarla hizalayarak LCD Monitöre yapıştırın. A
2 USB Saat Ünitesini (veya piyasada satılan USB belleği) LCD Monitörün yanındaki sol USB portuna takın. B

İpucu
Piyasada satılan bir USB kablosunu LCD Monitöre bağladığınızda, LCD Monitörün yanındaki sağ USB portunu (Hırsızlık Önleyici Kapağın taban kısmının yanında bulunur) kullanın. Ardından kablonun, Hırsızlık Önleyici Kapağın taban kısmının alt boşluğundan kaydırıldığından emin olun. D

3 USB Saat Ünitesini örten Hırsızlık Önleyici Kapağın kapak parçasını içeri kaydırın ve birlikte verilen vidayı sabitleyin. C

Not
Vidayı yeterince sıkın ve aşırı sıkmayın. Aşırı sıkmak hasara neden olabilir. Uygun sıkma torku: 0,2 N · m (2 kgf · cm)

Kurulum

USB Saat Ünitesini kullanmak için kurulum yapmanız gerekir.

1 LCD Monitöre özel uygulamayı yükleyin.
Ayrıntılar için aşağıdaki web sitesine başvurun.
https://www.sony.net/pro-bravia/accessories/FWA-UB100
2 Ekrandaki talimatları izleyerek uygulamayı çalıştırın ve başlangıç ayarlarını gerçekleştirin.

Spesifikasyonlar

USB Saat Ünitesi:
Güç Kaynağı
DC 5 V, 500 mA
Boyutlar (yakl.) (g × y × d)
90 mm × 12 mm × 29 mm
Ağırlık (yakl.)
21 g
Çalışma sıcaklığı
0 °C - 40 °C
Bellek Kapasitesi
8 G bayt*1
Saat doğruluğu
± 2 dk / ay
Saat yedek çalışma süresi
yaklaşık 7 gün
Arayüz
USB 2.0

Hırsızlık Önleyici Kapak:
Boyutlar (yakl.) (g × y × d)
90 mm × 33 mm × 47 mm
Ağırlık (yakl.)
26 g

*1 Kullanılabilir gerçek kapasite, bir sistem alanı olduğu için görüntülenenden daha azdır.

Sony kayıtlı verilerin hasar görmesinden veya kaybedilmesinden sorumlu tutulmayacaktır.

Tasarım ve spesifikasyonlarda bilgi vermeksizin değişiklik yapılabilir.
Model No. ve güç kaynağı derecesi etiketi ünitenin altında bulunur.

Български

Моля, прочетете тези инструкции по безопасността, за да гарантирате личната си безопасност и да предотвратите възможни материални щети.
Моля, вижте следния URL адрес за повече информация.
https://www.sony.net/pro-bravia/accessories/FWA-UB100

Предупреждение

- Не разглобявайте USB часовника.
- Не допускайте проникване на вода или чужди тела в USB часовника.
- Не оставяйте продукта на достъпно за деца място.

Предпазни мерки

- Не отстранявайте продукта от LCD монитора по време на употреба.
- Не изпускайте продукта и не го излагайте на вибрации.
- Не използвайте продукта при висока температура или близо до силно магнитно поле.
- Не използвайте продукта на места, в които има прах, пара, вода или пушек.
- Когато използвате продукта за продължителен период от време, LCD мониторът или продуктът могат да се усетят горещи при допир. Въпреки това, това не е неизправност.
- Не подлагайте капака против кражба на натиск например като повдигате LCD монитора.

Този продукт е произведен от или от името на Sony Corporation.

Вносител в ЕС: Sony Europe B.V.

Запитвания до вносителя или запитвания свързани със съответствието на продуктите съгласно законодателството на Европейския съюз, следва да се отправят към упълномощения представител на производителя Sony Belgium, bijkantoor van Sony Europe B.V., Da Vincilaan 7-D1, 1930 Zaventem, Белгия.

Изхвърляне на стари електрически и електронни уреди (приложимо в Европейския съюз и други държави със системи за разделно събиране на отпадъци)
Този символ върху продукта или върху неговата опаковка показва, че този продукт не трябва да се третира като битов отпадък. Вместо това той трябва да бъде предаден в съответния събирателен пункт за рециклиране на електрическо и електронно оборудване. Като предадете този продукт на правилното място, Вие ще помогнете за предотвратяване на негативните последствия за околната среда и човешкото здраве, които биха възникнали при неправилното изхвърляне на този продукт. Рециклирането на материалите ще спомогне да се съхранят природните ресурси. За подробна информация относно рециклирането на този продукт можете да се обърнете към местната градска управа, службата за събиране на битови отпадъци или магазина, откъдето сте закупили продукта.

Забранена употреба

Не инсталирайте/използвайте продукта на места, среди или в ситуации, описани по-долу. В противен случай продуктът може да се повреди и да причини пожар, токов удар, материална щета и/или нараняване.

Местоположение:
Не използвайте на открито (при пряка слънчева светлина), на морския бряг, на кораб или друг плавателен съд, във вътрешността на превозно средство, в медицински заведения, на нестабилни повърхности, близо до вода, изложен на дъжд, влага или пушек.

Околна среда:
Не използвайте на места, които са горещи, влажни или прекалено прашни; Там, където може да влязат насекоми; Където може да бъде изложен на механични вибрации, в близост до запалими предмети (свещи и др.).
Продуктът трябва да бъде предпазен от поливане с течности; не поставяйте в близост до продукта предмети, пълни с течности, като например вази.
Оставяйте място около продукта.

Какво можете да направите с продукта

- Информацията за часовника на дисплея ще остане в паметта, ако захранващият кабел на LCD монитора* е изключен.
- Можете да използвате USB часовника като USB памет.

* Моля, разгледайте уеб сайта по-долу, за да проверите съвместимостта на моделите и как да използвате продукта.
https://www.sony.net/pro-bravia/accessories/FWA-UB100

Забележка
Ако закупите само капака против кражба, USB часовникът не се включва в комплекта.

Инсталация

1 Отлепете хартията зад основата на капака против кражба и я поставете на LCD монитора, подравнявайки стрелките с края на USB порта. A
2 Поставете USB часовника (или предлагана в търговската мрежа USB памет) в левия USB порт отстрани на LCD монитора. B

Съвет
Когато свържете предлаган в търговската мрежа USB кабел към LCD монитора, използвайте десния USB порт (разположен близо до основната част на капака против кражба) отстрани на LCD монитора. След това се уверете, че кабелът се плъзга през долния отвор на основата на капака против кражба. D

3 Плъзнете частта на капака против кражба, покриваща USB часовника, и затегнете винта от комплекта. C

Забележка
Затегнете винта достатъчно, без да го затягайте прекалено. Прекаленото затягане може да причини повреда. Подходящ момент на затягане: 0,2 N · m (2 kgf · cm)

Настройка

За да използвате USB часовника, трябва да го настроите.

1 Инсталирайте специалното приложение на LCD монитора.
За подробности вижте уебсайта по-долу.
https://www.sony.net/pro-bravia/accessories/FWA-UB100
2 Стартирайте приложението и направете първоначалните настройки, следвайки инструкциите на екрана.

Спецификации

USB часовник:
Захранване
DC 5 V, 500 mA
Размери (прибл.) (ш × в × д)
90 мм × 12 мм × 29 мм
Тегло (прибл.)
21 g
Работна температура
0 °C - 40 °C
Капацитет на паметта
8 GB*1
Точност на часовника
± 2 мин / месец
Време за работа на часовника
около 7 дни
Интерфейс
USB 2.0

Капак против кражба:
Размери (прибл.) (ш × в × д)
90 мм × 33 мм × 47 мм
Тегло (прибл.)
26 g

*1 Действителният капацитет на използване е по-малък от показания, заради наличието на системна област.

Sony не носи отговорност за никакви повреди или загуба на записани данни.

Дизайнът и спецификациите подлежат на промяна без предупреждение.
Етикетът за номер на модел и номинална мощност се намира в долната част на уреда.

Česky

V zájmu zajištění osobní bezpečnosti a zamezení vzniku škod na majetku si přečtěte tyto bezpečnostní pokyny.
Další informace naleznete na následující adrese URL.
https://www.sony.net/pro-bravia/accessories/FWA-UB100

Varování

- USB hodiny nerozebírejte.
- Nedopusťte, aby do USB hodin vnikla voda nebo jakékoli nečistoty.
- Výrobek neponechávejte v dosahu dětí.

Bezpečnostní opatření

- Během používání tohoto výrobku neodpojujte od LCD monitoru.
- Chraňte výrobek před otřesy a pádem.
- Nepoužívejte výrobek při vysoké teplotě nebo v blízkosti silného magnetického pole.
- Nepoužívejte výrobek v místech s výskytem prachu, páry, vody nebo kouře.
- Při dlouhodobém používání tohoto výrobku se může LCD monitor nebo tento výrobek zahřát a být horký na dotek. Neznamená to ale funkční poruchu.
- Nenamáhejte kryt proti krádeži, například zvedáním LCD monitoru za něj.

Tento výrobek byl vyroben buď přímo nebo v zastoupení společností Sony Corporation.

Dovozce do EU: Sony Europe B.V.

Žádosti týkající se dovozce do EU nebo technických požadavků na výrobky danými směrnicemi Evropské unie je třeba adresovat na zplnomocněného zástupce, kterým je Sony Belgium, bijkantoor van Sony Europe B.V., Da Vincilaan 7-D1, 1930 Zaventem, Belgie.

Likvidace nepotřebného elektrického a elektronického zařízení (platné v Evropské unii a dalších státech uplatňujících oddělený systém sběru)
Tento symbol umístěný na výrobku nebo jeho balení upozorňuje, že by s výrobkem nemělo být nakládáno jako s běžným odpadem z domácnosti. Je nutné jej odvézt do sběrného místa pro recyklaci elektrického a elektronického zařízení. Zajištěním správné likvidace tohoto výrobku pomůžete zabránit případným negativním dopadům na životní prostředí a lidské zdraví, které by jinak byly způsobeny nevhodnou likvidací výrobku. Recyklováním materiálů pomůžete ochránit přírodní zdroje. Podrobnější informace o recyklaci tohoto výrobku zjistíte u příslušného místního obecního úřadu, podniku pro likvidaci domovních odpadů nebo v obchodě, ve kterém jste výrobek zakoupili.

Zakázané použití

Neinstalujte, ani nepoužívejte tento výrobek v níže uvedených místech, prostředích, nebo situacích, protože tento výrobek by mohl špatně fungovat nebo by mohl způsobit požár, úraz elektrickým proudem nebo poškození majetku anebo zranění.

Místa:
Venkovní prostor (na přímém slunečním světlu), na mořském břehu, lodi nebo jiném plavidle, v autě, v lékařských zařízeních, nestabilní umístění, v blízkosti vody, na dešti, ve vlhku nebo kouři.

Prostředí:
Horká, vlhká nebo nadměrně prašná místa; místa, na která se může dostat hmyz; tam, kde by mohl být televizor vystaven mechanickým vibracím, v blízkosti hořlavých předmětů (svíček apod.).
Na tento výrobek nesmí nic kapat nebo stříkat, ani na něm nesmí stát předměty naplněné tekutinami, jako např. vázy.
Okolo tohoto výrobku ponechte volný prostor.

Co lze s výrobkem dělat

- Údaje hodin displeje zůstanou uloženy i v případě, že dojde k odpojení napájecího kabelu LCD monitoru*.
- USB hodiny můžete používat i jako USB paměť.

* Informace o kompatibilitě různých modelů a o tom, jak výrobek správně používat, naleznete na níže uvedených webových stránkách.
https://www.sony.net/pro-bravia/accessories/FWA-UB100

Poznámka
Pokud si zakoupíte pouze kryt proti krádeži, nebudou USB hodiny přiloženy.

Instalace

1 Sloupněte papírek ze zadní strany hlavního tělesa krytu proti krádeži a přilepte kryt na LCD monitor tak, aby byly šipky zarovnány s okraji USB vstupu. A
2 Zasuňte USB hodiny (nebo běžně dostupnou USB paměť) do levého USB vstupu na boku LCD monitoru. B

Tip
Pokud chcete do LCD monitoru zapojit běžně dostupný USB kabel, využijte k tomu pravý USB vstup (nacházející se vedle hlavního tělesa krytu proti krádeži) na boku LCD monitoru. Poté kabel nezapomeňte provléknout spodní mezerou v hlavním tělese krytu proti krádeži. D

3 Nasuňte krycí díl krytu proti krádeži přes USB hodiny a upevněte jej přiloženým šroubem. C

Poznámka
Šroub dostatečně, avšak nikoli nadměrně utáhněte. Nadměrné utažení šroubu může způsobit poškození. Vhodný utahovací moment: 0,2 N · m (2 kgf · cm)

Nastavení

Abyste mohli USB hodiny používat, musíte je napřed nastavit.

1 Nainstalujte do LCD monitoru určenou aplikaci.
Podrobnosti naleznete na níže uvedené webové stránce.
https://www.sony.net/pro-bravia/accessories/FWA-UB100
2 Spusťte aplikaci a proveďte počáteční nastavení podle pokynů na obrazovce.

Specifikace

USB hodiny:
Zdroj napájení
stejnosměrné napětí 5 V, 500 mA
Rozměry (přibl.) (š × v × h)
90 mm × 12 mm × 29 mm
Hmotnost (přibl.)
21 g
Provozní teplota
0 °C - 40 °C
Kapacita paměti
8 GB*1
Přesnost hodin
±2 min/měsíc
Provozní doba záložování hodin
cca 7 dnů
Rozhraní
USB 2.0

Kryt proti krádeži:
Rozměry (přibl.) (š × v × h)
90 mm × 33 mm × 47 mm
Hmotnost (přibl.)
26 g

*1 Skutečně použitelná kapacita je nižší než ta uvedená, protože paměť obsahuje systémovou oblast.

Společnost Sony nenese žádnou odpovědnost za škody nebo ztrátu zaznamenaných dat

Vzhled a specifikace se mohou změnit bez předchozího upozornění.
Štítek s číslem modelu a specifikací napájecího zdroje je umístěn na spodní straně jednotky.

Deutsch

Bitte beachten Sie die folgenden Sicherheitshinweise, um Verletzungen oder Sachschäden zu vermeiden.
Weitere Informationen dazu finden Sie unter folgendem URL.
https://www.sony.net/pro-bravia/accessories/FWA-UB100

Achtung

- Zerlegen Sie die USB-Uhreinheit nicht.
- Lassen Sie nicht Wasser oder Fremdmaterial in die USB-Uhreinheit eindringen.
- Halten Sie dieses Produkt außer Reichweite von Kindern.

Sicherheitsmaßnahmen

- Trennen Sie bei der Verwendung dieses Produkts das Produkt nicht vom LCD-Monitor ab.
- Schütteln Sie dieses Produkt nicht und lassen Sie es nicht fallen.
- Verwenden Sie dieses Produkt nicht bei hohen Temperaturen oder in der Nähe eines starken Magnetfeldes.
- Verwenden Sie dieses Produkt nicht an Orten, an denen es Staub, Dampf, Wasser oder Rauch ausgesetzt ist.
- Wenn Sie dieses Produkt über einen längeren Zeitraum verwenden, kann sich der LCD-Monitor oder dieses Produkt heiß anfühlen. Dabei handelt es sich nicht um eine Fehlfunktion.
- Belasten Sie nicht die Diebstahlschutz-Abdeckung, wie etwa durch Anheben des LCD-Monitors.

Dieses Produkt wurde von oder für die Sony Corporation hergestellt.

EU Importeur: Sony Europe B.V.

Anfragen an den Importeur oder zur Produktkonformität auf Grundlage der Gesetzgebung in Europa senden Sie bitte an den Bevollmächtigten Sony Belgium, bijkantoor van Sony Europe B.V., Da Vincilaan 7-D1, 1930 Zaventem, Belgien.

Entsorgung von gebrauchten elektrischen und elektronischen Geräten (anzuwenden in den Ländern der Europäischen Union und anderen Ländern mit einem separaten Sammelsystem für diese Geräte)
Das Symbol auf dem Produkt oder seiner Verpackung weist darauf hin, dass dieses Produkt nicht als normaler Haushaltsabfall zu behandeln ist, sondern an einer Annahmestelle für das Recycling von elektrischen und elektronischen Geräten abgegeben werden muss. Durch Ihren Beitrag zum korrekten Entsorgen dieses Produkts schützen Sie die Umwelt und die Gesundheit Ihrer Mitmenschen. Umwelt und Gesundheit werden durch falsches Entsorgen gefährdet. Materialrecycling hilft, den Verbrauch von Rohstoffen zu verringern. Weitere Informationen zum Recycling dieses Produkts erhalten Sie bei Ihrer Gemeindeverwaltung, den kommunalen Entsorgungsbetrieben oder dem Geschäft, in dem Sie das Produkt gekauft haben.

Verbotene Nutzung

Installieren/verwenden Sie dieses Produkt weder an Standorten, in Umgebungen noch in Situationen wie den hier aufgeführten, da dies zu Fehlfunktionen dieses Produkts und Feuer, Elektroschock, Beschädigungen und/oder Verletzungen führen kann.

Ort:
Im Freien (in direktem Sonnenlicht), am Meer, auf einem Schiff oder Boot, im Innern eines Fahrzeugs, in medizinischen Einrichtungen, an instabilen Standorten, in der Nähe von Wasser, Regen, Feuchtigkeit oder Rauch.

Umgebung:
An heissen, feuchten oder übermäßig staubigen Orten, an denen Insekten in das Gerät eindringen können; an denen es mechanischen Erschütterungen ausgesetzt ist, neben brennbaren Objekten (Kerzen usw.).
Dieses Produkt darf weder Tropfen oder Spritzern ausgesetzt werden. Es dürfen keine mit Flüssigkeit gefüllten Gegenstände, zum Beispiel Vasen, auf diesem Produkt abgestellt werden.
Lassen Sie ausreichend Platz um dieses Produkt.

Funktionen des Produktes

- Die Uhrzeitinformationen des Displays bleiben gespeichert, wenn das Netzkabel des LCD-Monitors* abgezogen wird.
- Sie können die USB-Uhreinheit als USB-Speicher verwenden.

* Bitte informieren Sie sich auf der unten angegebenen Website über die Kompatibilität der Modelle und über die Verwendung des Produkts.
https://www.sony.net/pro-bravia/accessories/FWA-UB100

Hinweis
Wenn Sie nur die Diebstahlschutz-Abdeckung kaufen, ist die USB-Uhreinheit nicht im Lieferumfang enthalten.

Installation

1 Ziehen Sie das Papier hinter dem Träger der Diebstahlschutz-Abdeckung ab und kleben Sie es so auf den LCD-Monitor, dass die Pfeile mit dem Rand des USB-Anschlusses ausgerichtet sind. A
2 Stecken Sie die USB-Uhreinheit (oder einen handelsüblichen USB-Speicher) in den linken USB-Anschluss an der Seite des LCD-Monitors. B

Tipp
Wenn Sie ein handelsübliches USB-Kabel an den LCD-Monitor anschließen, verwenden Sie den rechten USB-Anschluss (neben dem Trägerteil der Diebstahlschutz-Abdeckung) an der Seite des LCD-Monitors. Vergewissern Sie sich dann, dass das Kabel durch den unteren Spalt des Trägerteils der Diebstahlschutz-Abdeckung geschoben wird. D

3 Schieben Sie das Abdeckteil der Diebstahlschutz-Abdeckung über die USB-Uhreinheit und befestigen Sie die beiliegende Schraube. C

Hinweis
Ziehen Sie die Schraube ausreichend aber nicht zu fest an. Übermäßiges Anziehen kann Schäden verursachen. Geeignetes Anzugsmoment: 0,2 N · m (2 kgf · cm)

Einrichtung

Um die USB-Uhreinheit zu verwenden, müssen Sie sie einrichten.

1 Installieren Sie die dedizierte Anwendung auf dem LCD-Monitor.
Einzelheiten finden Sie auf der unten angegebenen Website.
https://www.sony.net/pro-bravia/accessories/FWA-UB100
2 Starten Sie die Anwendung und nehmen Sie die ersten Einstellungen gemäß den Anweisungen auf dem Bildschirm vor.

Technische Daten

USB-Uhreinheit:
Stromversorgung
5 V Gleichstrom, 500 mA
Abmessungen (Ca.) (B × H × T)
90 mm × 12 mm × 29 mm
Gewicht (Ca.)
21 g
Betriebstemperatur
0 °C - 40 °C
Speicherkapazität
8 Gbyte*1
Uhrgenauigkeit
± 2 min / Monat
Uhrsicherung-Betriebszeit
ca. 7 Tage
Schnittstelle
USB 2.0

Diebstahlschutz-Abdeckung:
Abmessungen (Ca.) (B × H × T)
90 mm × 33 mm × 47 mm
Gewicht (Ca.)
26 g

*1 Die tatsächlich nutzbare Kapazität ist geringer als angezeigt, da ein Teil als Systembereich vorgesehen ist.

Für Beschädigung oder Verlust aufgezeichneter Daten kann Sony keine Haftung übernehmen.

Änderungen, die dem technischen Fortschritt dienen, bleiben vorbehalten.
Der Aufkleber für die Modell-Nr. und die Nennleistung der Stromversorgung befinden sich auf der Unterseite des Gerätes.

Dansk

Sikkerhedsforanstaltningerne nedenfor skal læses for at beskytte dig og undgå tingskade.
Der henvises til følgende internetadresse for yderligere information.
https://www.sony.net/pro-bravia/accessories/FWA-UB100

Advarsel

- Skil ikke USB-uret ad.
- Lad ikke vand eller fremmedlegemer trænge ind i USB-uret.
- Efterlad dette produkt utilgængeligt for børn.

Sikkerhedsforanstaltninger

- Når du anvender dette produkt, må du ikke frakoble det fra LCD-skærmen.
- Du må ikke ryste eller tabe produktet.
- Du må ikke bruge produktet ved høje temperaturer eller i nærheden af stærke magnetfelter.
- Du må ikke bruge produktet på steder, som udsættes for støv, damp, vand eller røg.
- Når dette produkt anvendes i længere perioder, kan LCD-skærmen eller dette produkt blive varme at røre ved. Dette er dog ikke en funktionsfejl.
- Belast ikke tyverisikringsdækslet, såsom ved løft af LCD-skærmen.

Dette produkt er fremstillet af eller på vegne af Sony Corporation.

EU-Importør: Sony Europe B.V.

Forespørgsler til EU-Importøren eller vedrørende overholdelse af produktgaranti i Europa skal sendes til fabrikantens repræsentant, Sony Belgium, bijkantoor van Sony Europe B.V., Da Vincilaan 7-D1, 1930 Zaventem, Belgien.

Bortskaffelse af udtjente elektriske og elektroniske produkter (gælder for den Europæiske Union og andre lande med separate indsamlingssystemer)
Dette symbol på produktet eller emballagen angiver, at produktet ikke må bortskaffes som husholdningsaffald. Det skal i stedet indleveres på en genbrugsplads specielt indrettet til genanvendelse af elektriske og elektroniske produkter. Ved at sikre at produktet bortskaffes korrekt, forebygges de mulige negative konsekvenser for miljø og sundhed, som en ukorrekt affaldshåndtering af produktet kan forårsage. Genanvendelse af materialer bidrager til at bevare naturlige ressourcer. Yderligere information om genanvendelse af dette produkt kan fås hos den kommunale genbrugsstation, det lokale renovationsselskab eller den butik, hvor produktet blev købt.

Forbudt brug

Dette produkt må ikke placeres/anvendes på steder, i omgivelser eller situationer som de nedenfor beskrevne. Ellers kan dette produkt fungere dårligt og forårsage brand, elektrisk stød og personskader.

Placering:
Udendørs (i direkte sollys), på stranden, på et skib eller et andet fartøj, i et køretøj, på hospitaler, ustabile placeringer, tæt på vand, fugt eller røg.

Miljø:
Steder, der er varme, fugtige eller meget støvede, hvor der kan komme insekter ind, hvor det kan blive udsat for mekaniske vibrationer, tæt på brændbare genstande (stearinlys ol.).
Dette produkt må ikke udsættes for dryp eller stænk, og der må ikke anbringes væskefyldte genstande som f.eks. vaser på dette produkt.
Der skal være plads omkring dette produkt.

Det kan du bruge produktet til

- Oplysningerne for uret på displayet forbliver lagret, hvis netledningen på LCD-skærmen* frakobles.
- Du kan anvende USB-uret som USB-hukommelse.

* Se nedenstående hjemmeside for at kontrollere modellernes kompatibilitet og produktets anvendelse.
https://www.sony.net/pro-bravia/accessories/FWA-UB100

Bemærk
Hvis du kun køber tyverisikringsdækslet, medfølger USB-uret ikke.

Installation

1 Hiv papiret af bag på fundamentet til tyverisikringsdækslet, og klistr det på LCD-skærmen, så pilene flugter med kanten af USB-porten. A
2 Sæt USB-uret (eller USB-hukommelsen, der fås i handelen) i venstre USB-port på siden af LCD-skærmen. B

Tip
Når du tilslutter et USB-kabel, der fås i handelen, til LCD-skærmen, skal du benytte højre USB-port (placeret ved siden af fundamentdelen på tyverisikringsdækslet) på siden af LCD-skærmen. Sørg derefter for, at kablet skubbes gennem nederste mellemrum i fundamentdelen på tyverisikringsdækslet. D

3 Skub dækslets del af tyverisikringsdækslet ind, der dækker USB-uret, og fastgør den medfølgende skrue. C

Bemærk
Spænd skruen tilstrækkeligt, og spænd den ikke for meget. Overdreven spænding kan medføre skader. Passende tilspændingsmoment: 0,2 N · m (2 kgf · cm)

Opsætning

For at anvende USB-uret skal du sætte det op.

1 Installér det udpegede program på LCD-skærmen.
For detaljer, se nedenstående hjemmeside.
https://www.sony.net/pro-bravia/accessories/FWA-UB100
2 Kør programmet, og foretag indledende indstillinger ved at følge instruktionerne på skærmen.

Specifikationer

USB-ur:
Strømforsyning
DC 5 V, 500 mA
Mål (Ca.) (b × h × d)
90 mm × 12 mm × 29 mm
Vægt (Ca.)
21 g
Driftstemperatur
0 °C - 40 °C
Hukommelseskapacitet
8 G B*1
Urets nøjagtighed
± 2 min. / måned
Driftstid for sikkerhedskopiering af ur
ca. 7 dage
Interface
USB 2.0

Tyverisikringsdæksel:
Mål (Ca.) (b × h × d)
90 mm × 33 mm × 47 mm
Vægt (Ca.)
26 g

*1 Den faktisk anvendelige kapacitet er mindre end vist, idet enheden har systemområde.

Sony påtager sig intet ansvar for nogen skade på eller tab af optagede data.

Design og specifikationer kan ændres uden varsel.
Mærkatet med modelnr. og strømforsyningsklassificering sidder i bunden af enheden.

Eesti keel

Palun lugege läbi käesolevad ohutusjuhised, et tagada oma isiklik turvalisus ja vältida varalist kahju.
Lisateavet leiate järgmiselt veebiaadressilt.
https://www.sony.net/pro-bravia/accessories/FWA-UB100

Hoiatus

- Ärge võtke USB-kellaseadet lahti.
- Vältige vee või võõrkehade sattumist USB-kellaseadmesse.
- Ärge jätke antud toodet laste käeulatusse.

Ettevaatusabinõud

- Antud toodet kasutades ärge lahutage seda LCD-kuvarist.
- Ärge raputage seda toodet ega pillake seda maha.
- Ärge kasutage seda toodet kõrge temperatuuri või tugeva magnetvälja tingimustes.
- Ärge kasutage seda toodet kohtades, kus on tolmu, auru, vett või suitsu.
- Selle toote pikemaajalisel kasutamisel võib LCD-kuvar või see toode muutuda kuumaks. Siiski ei kujuta see endast talitlushäiret.
- Ärge avaldage vargusvastasele kattele survet, näiteks LCD-kuvari tõstmisel.

See toode on valmistatud Sony Corporation poolt või Sony Corporation tellimusel.

EL-i maaletooja: Sony Europe B.V.

Ühendust EL maaletoojaga ja teavet toote vastavust Euroopa Liidu seadusandlusaktidele saate tootja volitatud esindaja kaudu Sony Belgium, bijkantoor van Sony Europe B.V., Da Vincilaan 7-D1, 1930 Zaventem, Belgia.

Elektri- ja elektroonikaseadmete jäätmete kõrvaldamine (rakendatav Euroopa Liidus ja teistes jäätmete liigiti kogumise süsteemidega riikides)
Selline tähis tootel või selle pakendil viitab, et toodet ei tohi visata olmeprügi hulka. Selle peab viima ümbertöötlemiseks vastavasse elektri- ja elektroonikaseadmete kogumiskohta. Tagades toote õige utiliseerimise, aitate vältida võimalikke negatiivseid tagajärgi keskkonnale ja elanike tervisele, mis võivad tekkida tootejäätmete väära käitlemise tulemusel. Materjalide taaskasutamine aitab säästa loodusressursse. Üksikasjalikumat teavet selle toote ümbertöötlemise kohta saate kohalikust omavalitsusest, kohalikust jäätmejaamast või kauplusest, kust toote ostsite.

Keelatud kasutus

Ärge paigaldage/kasutage antud toodet järgmistes allpool loetletud kohtades, keskkondades või olukordades, vastasel korral võivad tootel tekkida talitlushäired, mis võib põhjustada süttimise, elektrilöögi, kahjustusi ja/või vigastusi.

Asukoht:
Väljas (otseses päiksevalguses), merekaldal, laeval või muul alusel, sõidukis sees, meditsiiniasutustes, ebastabiilsetes asukohtades, vee lähedal, vihmas, niiskuses või suitsus.

Keskkond:
Kohad, mis on kuumad, niisked või liiga tolmused; kuhu võib siseneda putukaid; kus seade võib sattuda mehaanilise vibreerimise kätte, tuleohtlike objektide (küünlad vms) läheduses.
Antud tootele ei tohi tilkuda ega sellele pritsida vett ning sellele ei tohi asetada vedelikuga täidetud esemeid, näiteks vaase.
Jätke selle toote ümber ruumi.

Mida te saate antud tootega teha

- Kuvari kellateave jääb mällu ka siis, kui lahutate LCD-kuvari* vahelduvvoolu toitejuhtme.
- USB-kellaseadet saab kasutada USB-mäluna.

* Teavet mudelite ühilduvuse ja antud toote kasutamise kohta vaadake alltoodud veebisaidilt.
https://www.sony.net/pro-bravia/accessories/FWA-UB100

Märkused
Kui ostate ainult vargusvastase katte, siis ei ole USB-kellaseade komplektis.

Paigaldamine

1 Eemaldage paber vargusvastase katte allosalt ja kleepige see LCD-kuvarile, joondades nooled USB-pordi äärega. A
2 Sisestage USB-kellaseade (või müügil olev USB-mälu) vasakusse USB-porti LCD-kuvari küljel. B

Nõuanne
Müügil oleva USB-kaabli LCD-kuvariga ühendamisel kasutage parempoolset USB-porti (vargusvastase katte alusosa kõrval) LCD-kuvari küljel. Seejärel tõmmake kaabel läbi vargusvastase katte aluse põhjas oleva pilu. D

3 Lükake sisse vargusvastase katte osa, mis katab USB-kellaseadme mäluplokki ja kinnitage see kaasasoleva kruviga. C

Märkused
Pingutage kruvi piisavalt ja ärge üle pingutage. Liigne pingutamine võib põhjustada kahjustusi. Sobiv pingutusmoment: 0,2 N · m (2 kgf · cm)

Seadistamine

USB-kellaseadme kasutamiseks tuleb see seadistada.

1 Installige LCD-kuvarile vastav spetsiaalne rakendus.
Täpsemalt vt alltoodud veebisaidilt.
https://www.sony.net/pro-bravia/accessories/FWA-UB100
2 Käivitage rakendus ja teostage esialgne seadistus, järgides ekraanile kuvatavaid juhiseid.

Tehnilised andmed

USB-kellaseade:
Toiteallikas
Alalisvool 5 V, 500 mA
Mõõtmed (umbes) (l × k × s)
90 mm × 12 mm × 29 mm
Kaal (umbes)
21 g
Töökeskkonna temperatuur
0 °C - 40 °C
Mälumaht
8 G baiti*1
Kella täpsus
± 2 min / kuu
Kella varundamise tööaeg
u 7 päeva
Liides
USB 2.0

Vargusvastane kate:
Mõõtmed (umbes) (l × k × s)
90 mm × 33 mm × 47 mm
Kaal (umbes)
26 g

*1 Tegelik kasutatav maht on väiksem süsteemse osa tõttu.

Sony ei vastuta salvestatud andmete mistahes kahjustumise või kao eest.

Kujundus ja tehnilised andmed võivad ilma etteteatamata muutuda.
Silt mudeli numbri ja toiteallika nimiparameetritega asub seadme allosal.

Español

Lea estas instrucciones de seguridad para garantizar su seguridad personal y evitar daños materiales.
Consulte la siguiente dirección URL para obtener más información.
https://www.sony.net/pro-bravia/accessories/FWA-UB100

Advertencia

- No desmonte el reloj USB.
- No permita que penetre agua o materia extraña en el reloj USB.
- No deje este producto al alcance de los niños.

Precauciones de seguridad

- Cuando utilice este producto, no lo desconecte del monitor LCD.
- No sacuda ni deje caer este producto.
- No utilice este producto en lugares expuestos a altas temperaturas ni cerca de un fuerte campo magnético.
- No utilice este producto en lugares con polvo, humedad, agua o humo.
- Si utiliza este producto durante períodos de tiempo prolongados, el monitor LCD o este producto podrían estar calientes al tacto. Sin embargo, no se trata de un fallo de funcionamiento.
- No aplique fuerza sobre la cubierta antirrobo, como por ejemplo para elevar el monitor LCD.

Para los clientes en Europa

Este producto ha sido fabricado por, o en nombre de Sony Corporation.

Importador UE: Sony Europe B.V.

Las consultas relacionadas con el Importador a la UE o con la conformidad del producto en Europa deben dirigirse al representante autorizado por el fabricante, Sony Belgium, bijkantoor van Sony Europe B.V., Da Vincilaan 7-D1, 1930 Zaventem, Bélgica.

Tratamiento de los equipos eléctricos y electrónicos al final de su vida útil (aplicable en la Unión Europea y otros países con sistemas de tratamiento selectivo de residuos)
Este símbolo en el equipo o en su embalaje indica que el presente producto no puede tratarse como un residuo doméstico normal. Debe entregarse en el correspondiente punto de recogida de equipos eléctricos y electrónicos. Al asegurarse de que este producto se desecha correctamente, ayudará a prevenir las posibles consecuencias negativas para la salud y el medio ambiente que podrían derivarse de la incorrecta manipulación en el momento de deshacerse de este producto. El reciclaje de los materiales ayuda a preservar los recursos naturales. Si desea obtener información detallada sobre el reciclaje de este producto, póngase en contacto con el ayuntamiento, el punto de recogida más cercano o el establecimiento donde ha adquirido el producto.

Uso prohibido

No instale/utilice este producto en lugares, entornos o situaciones como las descritas a continuación ya que el producto podría funcionar mal y provocar un incendio, una descarga eléctrica u otros daños y/o lesiones.

Lugar:
Espacios exteriores (con luz solar directa), en la costa, en una embarcación, dentro de un vehículo, en centros sanitarios, ubicaciones inestables, cerca del agua, la lluvia, humedad o humo.

Entorno:
Lugares cálidos, húmedos o con excesivo polvo; lugares en los que puedan entrar insectos; lugares expuestos a vibraciones mecánicas, o lugares próximos a objetos inflamables (velas, etc.).
No exponga este producto a goteos ni salpicaduras ni coloque sobre el producto ningún objeto lleno de líquido, como los floreros.
Deje espacio alrededor de este producto.

Qué puede hacer con el producto

- La información de la pantalla del reloj permanecerá almacenada si se desconecta el cable de alimentación de CA del monitor LCD*.
- Puede utilizar el reloj USB como memoria USB.

* Consulte el siguiente sitio web para comprobar la compatibilidad de los modelos y el modo de empleo del producto.
https://www.sony.net/pro-bravia/accessories/FWA-UB100

Nota
Si solo compra la cubierta antirrobo, no se incluye el reloj USB.

Instalación

1 Despegue el papel detrás de la base de la cubierta antirrobo y péguelo en el monitor LCD alineando las flechas con el borde del puerto USB. A
2 Inserte el reloj USB (o una memoria USB disponible comercialmente) en el puerto USB izquierdo del lateral del monitor LCD. B

Consejo
Cuando conecte un cable USB disponible comercialmente al monitor LCD, utilice el puerto USB derecho (ubicado junto a la base de la cubierta antirrobo) en el lateral del monitor LCD. A continuación, asegúrese de que el cable se desliza a través del espacio inferior de la base de la cubierta antirrobo. D

3 Deslice la parte de la cubierta de la cubierta antirrobo que cubre el reloj USB y fije el tornillo adjunto. C

Nota
Apriete el tornillo adecuadamente sin excederse. Apretarlo excesivamente puede causar daños. Par de apriete adecuado: 0,2 N · m (2 kgf · cm)

Configuración

Para utilizar el reloj USB debe configurarla.

1 Instale la aplicación especial en el monitor LCD.
Para más detalles, consulte el siguiente sitio web.
https://www.sony.net/pro-bravia/accessories/FWA-UB100
2 Ejecute la aplicación y realice los ajustes iniciales siguiendo las instrucciones en pantalla.

Especificaciones

Reloj USB:
Fuente de alimentación
cc de 5 V, 500 mA
Dimensiones (aprox.) (An × Al × Pr)
90 mm × 12 mm × 29 mm
Peso (aprox.)
21 g
Temperatura de funcionamiento
0 °C - 40 °C
Capacidad de memoria
8 GB*1
Precisión del reloj
± 2 min/mes
Periodo de funcionamiento de la copia de seguridad del reloj
aprox. 7 días
Interfaz
USB 2.0

Cubierta antirrobo:
Dimensiones (aprox.) (An × Al × Pr)
90 mm × 33 mm × 47 mm
Peso (aprox.)
26 g

*1 La capacidad real útil es inferior a la mostrada debido al la zona del sistema.

Sony no se hace responsable por los daños o la pérdida de datos grabados.

El diseño y las especificaciones están sujetos a cambios sin previo aviso.
La etiqueta con el número de modelo y el voltaje de la fuente de alimentación se encuentra situada en la parte inferior de la unidad.

Suomi

Lukekaa nämä turvaohjeet oman turvallisuutenne varmistamiseksi ja omaisuusvahinkojen välttämiseksi.
Lisätietoja on saatavilla seuraavasta URL-osoitteesta.
https://www.sony.net/pro-bravia/accessories/FWA-UB100

Varoitus

- Älä pura USB-kelloyksikköä osiin.
- Älä päästä vettä tai vieraita aineksia USB-kelloyksikön sisään.
- Älä jätä tätä tuotetta lasten ulottuville.

Varotoimet

- Kun tämä tuote on käytössä, älä irrota sitä LCD-näytöstä.
- Älä ravistele tai pudota tätä tuotetta.
- Älä käytä tuotetta kuumassa paikassa tai voimakkaan magneettikentän läheisyydessä.
- Älä käytä tuotetta paikoissa, joissa se altistuu pölylle, höyrylle, vedelle tai savulle.
- Laitetta pitkään käytettäessä LCD-näyttö tai laite voivat kuumeta. Kyseessä ei kuitenkaan ole toimintahäiriö.
- Älä kuormita varkaudenestokoteloa esimerkiksi nostamalla LCD-näyttöä.

Tämä tuote on valmistettu Sony Corporation toimesta tai puolesta.

EU-maahantuoja: Sony Europe B.V.

EU-maahantuojalle osoitetut tiedustelut tai tuotteen Euroopan vaatimustenmukaisuuteen liittyvät tiedustelut tulee osoittaa valmistajan valtuutetulle edustajalle: Sony Belgium, bijkantoor van Sony Europe B.V., Da Vincilaan 7-D1, 1930 Zaventem, Belgia.

Käytöstä poistettujen sähkö- ja elektroniikkalaitteiden hävittäminen (koskee Euroopan unionia sekä muita maita, joissa on käytössä jätteiden lajittelujärjestelmä)
Tämä laitteeseen tai sen pakkaukseen merkitty symboli tarkoittaa, että laitetta ei saa käsitellä kotitalousjätteenä. Sen sijaan laite on toimitettava sähkö- ja elektroniikkalaitteiden kierrätyksestä huolehtivaan keräys- ja kierrätyspisteeseen. Varmistamalla laitteen asianmukaisen hävittämisen voit auttaa estämään luonnolle ja ihmisten terveydelle aiheutuvia negatiivisia vaikutuksia, joita näiden tuotteiden epäasianmukainen hävittäminen voi aiheuttaa. Materiaalien kierrätys säästää luonnonvaroja. Lisätietoja laitteen käsittelystä, talteenotosta ja kierrätyksestä on saatavilla paikallisilta ympäristöviranomaisilta, jätehuoltokeskuksesta tai liikkeestä, josta laite on ostettu.

Kielletyt käyttötavat

Älä asenna tai käytä laitetta seuraavassa kuvatuissa paikoissa, ympäristöissä tai tilanteissa. Muussa tapauksessa seurauksena voi olla toimintahäiriöitä, jotka aiheuttavat tulipalon, sähköiskun, laitteen vaurioitumisen ja/tai henkilövahinkoja.

Paikat:
Ulkotilat (suora auringonpaiste), merenranta, laiva tai muu alus, ajoneuvon sisätilat, terveydenhoitolaitokset, epävakaa sijoituspaikka, altistus vedelle, sateelle, kosteudelle tai savulle.

Ympäristöt:
Kuuma, kostea ja hyvin pölyinen ympäristö; paikat, joissa laitteiden sisään voi mennä hyönteisiä tai joissa laitteet voivat joutua alttiiksi tärinälle; tulenarkojen esineiden läheisyys (kynttilät jne.).
Laitteen päälle ei saa tiputtaa tai läikyttää nesteitä eikä sen päälle saa laittaa nesteillä täytettyjä esineitä, kuten kukkamaljakkoa.
Jätä tilaa laitteen ympärille.

Tuotteen käyttötavat

- Näytön kellon tiedot säilyvät muistissa, jos LCD-näytön* virtajohto kytketään irti.
- Voit käyttää USB-kelloyksikköä USB-muistina.

* Katso alla olevalta verkkosivustolta tietoa mallien yhteensopivuudesta ja tuotteen käyttämisestä.
https://www.sony.net/pro-bravia/accessories/FWA-UB100

Huomautus
Jos ostat vain varkaudenestokotelon, USB-kelloyksikkö ei tule mukana.

Asennus

1 Irrota varkaudenestokotelon pohjaosan takapuolella oleva paperi ja kiinnitä se LDC-näyttöön kohdistaen nuolet USB-portin reunan kanssa. A
2 Aseta USB-kelloyksikkö (tai kaupallisesti saatava USB-muisti) LCD-näytön sivulla olevaan vasemmanpuoleiseen USB-porttiin. B

Vinkki
Kun kytket kaupallisesti saatavan USB-kaapelin LCD-näyttöön, käytä LCD-näytön sivussa olevaa oikeanpuoleista USB-porttia (sijaitsee varkaudenestokotelon pohjaosan vieressä). Varmista sitten, että kaapeli kulkee varkaudenestokotelon pohjaosassa olevan alareiän läpi. D

3 Liu'uta USB-kelloyksikön peittävä varkaudenestosuojan kansiosa paikoilleen ja kiinnitä mukana toimitettu ruuvi. C

Huomautus
Kiristä ruuvia riittävästi, mutta älä liikaa. Liiallinen kiristäminen voi aiheuttaa vaurioita. Sopiva vääntömomentti: 0,2 N · m (2 kgf · cm)

Käyttökuntoon laitto

USB-kelloyksikön käyttö edellyttää sen käyttökuntoon laittamista.

1 Asenna erityinen sovellus LCD-näyttöön.
Katso lisätietoja alla olevalta verkkosivustolta.
https://www.sony.net/pro-bravia/accessories/FWA-UB100
2 Käynnistä sovellus ja tee alkuasetukset seuraamalla näytöllä näkyviä ohjeita.

Tekniset tiedot

USB-kelloyksikkö:
Virtalähde
DC 5 V, 500 mA
Mitat (Noin) (l × k × s)
90 mm × 12 mm × 29 mm
Paino (Noin)
21 g
Käyttölämpötila
0 °C - 40 °C
Muistikapasiteetti
8 Gt*1
Kellon tarkkuus
±2 min / kuukausi
Kellon taustatoiminta-aika
noin 7 päivää
Liitäntä
USB 2.0

Varkaudenestokotelo:
Mitat (Noin) (l × k × s)
90 mm × 33 mm × 47 mm
Paino (Noin)
26 g

*1 Todellinen käyttökelpoinen kapasiteetti on näkyvää arvoa pienempi järjestelmäalueen vuoksi.

Sony ei ole vastuussa minkäänlaisesta tallennettujen tietojen vahingoittumisesta tai menetyksestä.

Rakennetta ja teknisiä tietoja saatetaan muuttaa siitä erikseen ilmoittamatta.
Mallin numero ja virtalähteen luokitus on merkitty laitteen pohjaan.

A

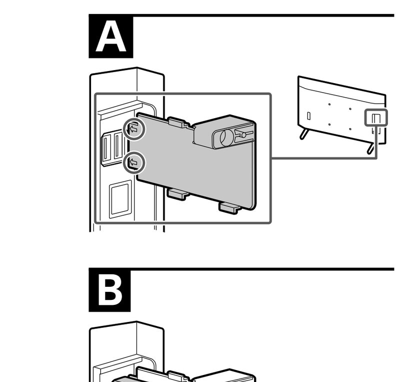

B

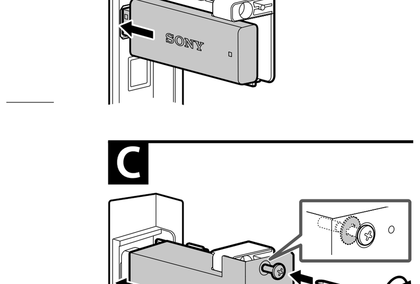

C

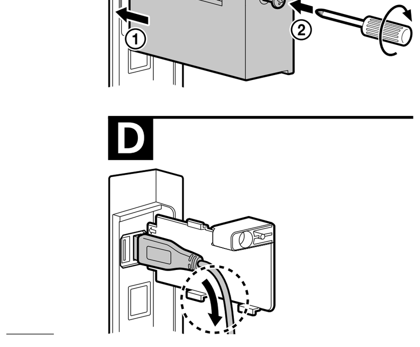

D

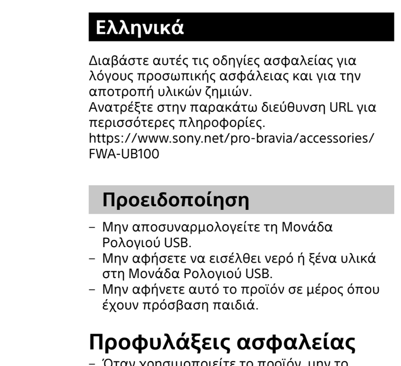

Verboden gebruik

Installeer/gebruik dit product niet op locaties, in omgevingen of situaties zoals hierna worden genoemd, omdat het product anders defect kan raken en brand, een elektrische schok, schade en/of verwondingen kan veroorzaken.

Locatie:
Buiten (in direct zonlicht), aan de kust, op een schip of ander vaartuig, in een voertuig, in medische instellingen, op instabiele locaties, in de buurt van water, regen, vocht of rook.

Omgeving:
Locaties die heet, vochtig of zeer stoffig zijn; waar insecten kunnen binnendringen; waar het toestel kan worden blootgesteld aan mechanische trillingen, in de buurt van brandbare voorwerpen (kaarsen enz.).
Stel dit product niet bloot aan druppelen of spatten, en objecten met een vloeistof, zoals vazen, mogen niet op dit product geplaatst worden.
Houd ruimte vrij rond dit product.

Wat u kunt doen met het product

- De klokinformatie van het display blijft opgeslagen als het netsnoer van de LCD-monitor* wordt losgekoppeld.
- U kunt de USB-klokeenheid gebruiken als een USB-geheugen.

* Raadpleeg de onderstaande website voor informatie over de compatibiliteit van modellen en het gebruik van het product.
https://www.sony.net/pro-bravia/accessories/FWA-UB100

Opmerkingen
Als u alleen de anti-diefstalkap koopt, is de USB-klokeenheid niet inbegrepen.

Installatie

1 Verwijder het papier achter de onderkant van de anti-diefstalkap en plak het op de LCD-monitor waarbij u de pijlen uitlijnt met de rand van de USB-poort. A
2 Steek de USB-klokeenheid (of in de handel verkrijgbaar USB-geheugen) in de linker USB-poort aan de zijkant van de LCD-monitor. B

Tip
Wanneer u een in de handel verkrijgbare USB-kabel aansluit op de LCD-monitor, gebruikt u de rechter USB-poort (naast het basisgedeelte van de anti-diefstalkap) aan de zijkant van de LCD-monitor. Zorg er vervolgens voor dat de kabel door de onderste opening van het basisgedeelte van de anti-diefstalkap schuift. D

3 Schuif het afdekplaatje van de anti-diefstalkap die de USB-klokeenheid afdekt in en bevestig de bijgevoegde schroef. C

Opmerkingen
Draai de schroef goed vast en draai deze niet te vast. Overmatig vastdraaien kan schade veroorzaken. Juist aandraaimoment: 0,2 N · m (2 kgf · cm)

Instellen

Om de USB-klokeenheid te gebruiken, moet u instellen.

1 Installeer de speciale toepassing op de LCD-monitor. Raadpleeg de onderstaande website voor meer informatie.
https://www.sony.net/pro-bravia/accessories/FWA-UB100
2 Voer de toepassing uit en voer de initiële instellingen uit volgens de instructies op het scherm.

Specificaties

USB-klokeenheid:
Stroomvoorziening
DC 5 V, 500 mA
Afmetingen (ong.) (b × h × d)
90 mm × 12 mm × 29 mm
Gewicht (ong.)
21 g
Bedrijfstemperatuur
0 °C - 40 °C
Geheugencapaciteit
8 G byte*1
Nauwkeurigheid klok
± 2 min /maand
Klokback-up bedieningstijd
ongeveer 7 dagen
Interface
USB 2.0

Anti-diefstalkap:
Afmetingen (ong.) (b × h × d)
90 mm × 33 mm × 47 mm
Gewicht (ong.)
26 g

*1 Werkelijke bruikbare capaciteit is minder dan weergegeven omdat er een systeemgebied is.

Sony is niet verantwoordelijk voor schade aan of verlies van opgenomen gegevens.

Ontwerp en specificaties kunnen zonder voorafgaande kennisgeving worden gewijzigd.
Het label met het modelnr. en de voedingsspanning bevindt zich aan de onderkant van het product.

Norsk

Les gjennom disse sikkerhetsinstruksene for å sikre din egen personlige sikkerhet og forhindre eiendomsskade.
Vennligst se følgende URL for mer informasjon.
https://www.sony.net/pro-bravia/accessories/FWA-UB100

Advarsel

- Ikke demonter USB-klokkeenheten.
- Ikke la vann eller fremmedlegemer komme inn i USB-klokkeenheten.
- Ikke legg igjen dette produktet slik at det blir tilgjengelig for barn.

Sikkerhetsforholdsregler

- Når du bruker dette produktet må du ikke koble dette produktet fra LCD-skjermen.
- Ikke rist eller slipp dette produktet i bakken.
- Ikke bruk dette produktet på et sted med høy temperatur, eller nært et sterkt magnetisk felt.
- Ikke bruk dette produktet på steder som er utsatt for støv, damp, vann eller røyk.
- Når du bruker dette produktet i lengre perioder, kan LCD-skjermen eller dette produktet bli varmt å ta på. Dette er imidlertid ikke en feil.
- Ikke belast tyverisikringsdekselet, for eksempel ved å løfte LCD-skjermen.

Dette produktet har blitt produsert av eller på vegne av Sony Corporation.

EU-importør: Sony Europe B.V.

Spørsmål til EU-importøren eller spørsmål vedrørende produktets overensbestemmelse i Europa skal sendes til produsentens autoriserte represetant, Sony Belgium, bijkantoor van Sony Europe B.V., Da Vincilaan 7-D1, 1930 Zaventem, Belgia.

Kassering av gamle elektriske og elektroniske apparater (gjelder i Den europeiske union og andre land med separat innsamlingssystem)
Dette symbolet på produktet eller emballasjen indikerer at dette produktet ikke må behandles som husholdningsavfall. I stedet skal det leveres til en passende gjenvinningsstasjon for elektrisk og elektronisk utstyr. Når du sørger for at dette produktet avhendes på korrekt måte, er du med på å forhindre mulige negative følger for miljøet og helse, som kunne vært forårsaket av feilaktig avfallshåndtering av dette produktet. Gjenvinning av disse materialene bidrar til å ta vare på naturressurser. Hvis du vil ha mer informasjon om gjenvinning av dette produktet, kan du kontakte lokale myndigheter, renovasjonsverket der du bor, eller butikken der du kjøpte produktet.

Forbudt bruk

Ikke installer/bruk dette produktet på steder, i omgivelser eller situasjoner som de som er oppført nedenfor, ellers kan TV-apparatet fungere feil og forårsake brann, elektrisk støt, skader og/eller personskader.

Plassering:
Utendørs (i direkte sollys), i nærheten av vann, på et skip eller andre fartøy, i et kjøretøy, i medisinske institusjoner, ustabile posisjoner, i regn, fuktighet eller røyk.

Miljø:
Steder som er varme, fuktige eller særlig støvet; slik at insekter har adgang; hvor det kan bli utsatt for mekanisk vibrasjon, i nærheten av åpen ild (stearinlys osv).
Dette produktet må ikke utsettes for vanndråper eller vannsprut, og det må ikke plasseres gjenstander som er fylt med væske, slik som vaser, oppå produktet.
La det være plass rundt dette produktet.

Hva du kan gjøre med produktet

- Klokkeinformasjonen på skjermen vil forbli lagret hvis vekselstrømledningen til LCD-skjermen* kobles fra.
- Du kan bruke USB-klokkeenheten som et USB-minne.

* Se nettsiden nedenfor for å kontrollere modellkompatibiliteten og se hvordan du bruker produktet.
https://www.sony.net/pro-bravia/accessories/FWA-UB100

Merknader
Hvis du kun kjøper tyverisikringsdekselet, er ikke USB-klokkeenheten inkludert.

Installasjon

1 Ta av papiret bak bunnen på tyverisikringsdekselet og fest det på LCD-skjermen mens du justerer pilene etter kanten på USB-porten. A
2 Sett inn USB-klokkeenheten (eller et alminnelig tilgjengelig USB-minne) i venstre USB-port på siden av LCD-skjermen. B

Tips
Når du kobler en kommersielt tilgjengelig USB-kabel til LCD-skjermen, må du bruke høyre USB-port (plassert ved siden av nederste del av tyverisikringsdekselet) på siden av LCD-skjermen. Pass deretter på at kabelen glir gjennom bunnåpningen i underdelen av tyverisikringsdekselet. D

3 Skyv inn dekseldelen på tyverisikringsdekselet som dekker USB-klokkeenheten, og fest den medfølgende skruen. C

Merknader
Stram til skruen tilstrekkelig, men ikke stram for hardt. For mye stramming kan forårsake skade. Passende tiltrekkingsmoment: 0,2 N · m (2 kgf · cm)

Installasjon

Hvis du vil bruke USB-klokkeenheten, må den installeres.

1 Installer den dedikerte applikasjonen på LCD-skjermen.
For detaljer, se nettstedet nedenfor.
https://www.sony.net/pro-bravia/accessories/FWA-UB100
2 Kjør programmet og utfør de første innstillingene i henhold til instruksjonene på skjermen.

Spesifikasjoner

USB-klokkeenhet:
Strømforsyning
DC 5 V, 500 mA
Mål (ca.) (b × h × d)
90 mm × 12 mm × 29 mm
Vekt (ca.)
21 g
Driftstemperatur
0 °C - 40 °C
Minnekapasitet
8 G byte*1
Klokkens nøyaktighet
± 2 min / måned
Tid for sikkerhetskopiering av klokken
cirka 7 dager
Grensesnitt
USB 2.0

Tyverisikringsdeksel:
Mål (ca.) (b × h × d)
90 mm × 33 mm × 47 mm
Vekt (ca.)
26 g

*1 I og med at det finnes et systemområde, er reell anvendelig kapasitet mindre enn vist.

Sony er ikke ansvarlig for skade på eller tap av innspilte data.

Design og spesifikasjoner kan endres uten varsel.
Etikett med modellnummer og strømforsyningseffekt er plassert på bunnen av enheten.

Polski

Należy przeczytać niniejsze instrukcje dotyczące bezpieczeństwa w celu zapewnienia własnego bezpieczeństwa i uniknięcia szkód materialnych.
Więcej informacji można znaleźć pod następującym adresem URL.
https://www.sony.net/pro-bravia/accessories/FWA-UB100

Ostrzeżenie

- Nie demontować zegara USB.
- Nie pozwalać, aby do zegara USB dostała się woda lub ciało obce.
- Nie pozostawiać tego produktu w miejscu dostępnym dla dzieci.

Ostrzeżenia dotyczące bezpieczeństwa

- Podczas korzystania z tego produktu nie wolno go odłączać od monitora LCD.
- Nie wolno potrząsać ani upuszczać tego produktu.
- Nie wolno używać produktu w wysokiej temperaturze ani w pobliżu silnego pola magnetycznego.
- Nie należy używać tego produktu w miejscach, gdzie może on być narażony na kurz, parę, wodę lub dym.
- Podczas korzystania z tego produktu przez długi okres monitora LCD lub ten produkt mogą się nagrzewać i być gorące. Nie oznacza to jednak usterki.
- Nie wolno przeciążać pokrywy przeciwkradzieżowej, np. poprzez podnoszenie monitora LCD.

Nadzór nad dystrybucją na terytorium RP :
Sony Europe B.V.
Da Vincilaan 7-D1, 1930 Zaventem, Belgia

Produkt ten został wyprodukowany przez lub na zlecenie Sony Corporation.

Importer w UE: Sony Europe B.V.

Zapytania do importera w UE i zapytania dotyczące zgodności produktu w Europie należy kierować do autoryzowanego przedstawiciela producenta, Sony Belgium, bijkantoor van Sony Europe B.V., Da Vincilaan 7-D1, 1930 Zaventem, Belgia.

Stöldskydd:
Mått (Ca.) (b × h × d)
90 mm × 33 mm × 47 mm
Vikt (Ca.)
26 g

*1 Systemområdet gör att faktiskt användbar kapacitet är mindre än vad som visas.

Sony bär inget ansvar för skador på eller förlust av inspelade data.

Design och specifikationer kan ändras utan förvarning.
En märketikett för modellnummer och strömförsörjning återfinns på enhetens undersida.

Kryt proti krádeži:
Rozmery (Pribl.) (š × v × h)
90 mm × 33 mm × 47 mm
Hmotnosť (Pribl.)
26 g

*1 Skutočná použiteľná kapacita je menšia ako je zobrazená, pretože má systémovú oblasť.

Spoločnosť Sony nebude niesť zodpovednosť za žiadne poškodenie ani stratu zaznamenaných údajov.

Dizajn a špecifikácie sa môžu zmeniť bez oznámenia.
Štítok s číslom modelu a menovitým napájacím napätím sa nachádza na spodnej strane jednotky.

Slovenščina

Prosimo, preberite varnostna navodila, da zagotovite lastno varnost ter preprečite materialno škodo.
Za več informacij glejte naslednji URL.
https://www.sony.net/pro-bravia/accessories/FWA-UB100

Opozorilo

- Enote ure USB ne razstavljajte.
- Ne dovolite, da voda ali tujki vstopijo v enoto ure USB.
- Izdelka ne puščajte na dosegu otrok.

© 2021 Sony Corporation

https://www.sony.net/
Printed in Vietnam

FWA-UB100AT/FWA-AT100
[US, FR, JP, CT, CS, TR, BG, CZ, DE, DK, EE, ES, FI, GR, HE, HR, HU, IT, LT, LV, NL, NO, PL, PT, RO, SE, SI, SK]
5-034-410-**01**(1)